PROFILO

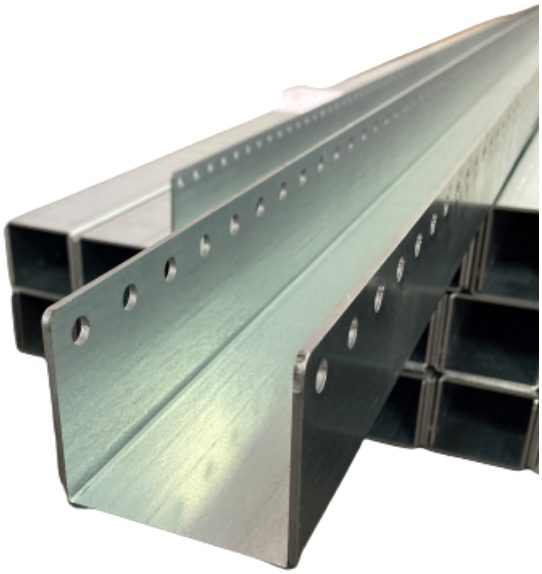
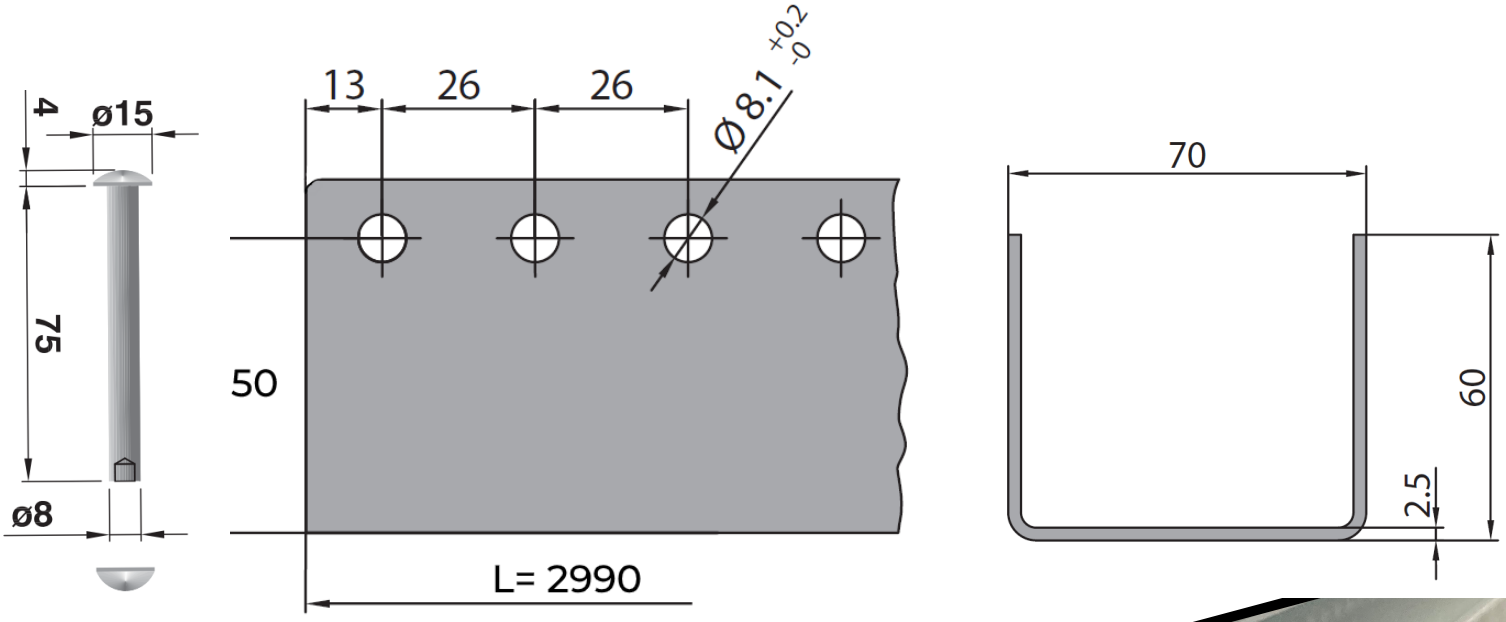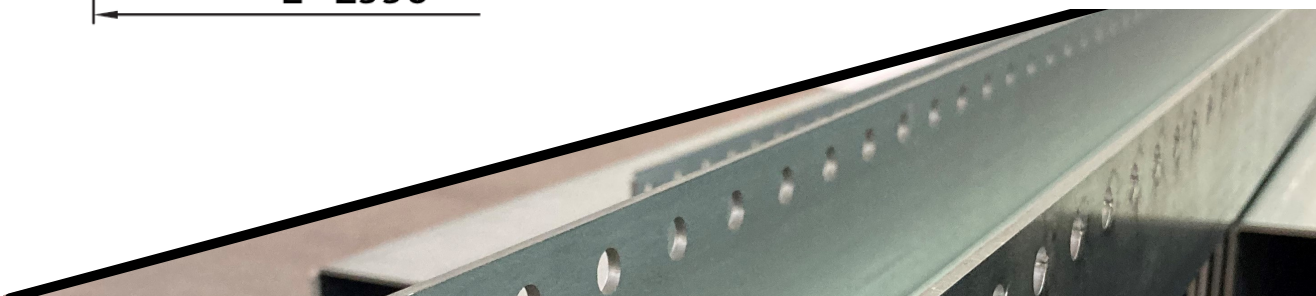
Profilo a U con foratura multipla a passo 26mm. Il profilo è di lunghezza 2990mm ed è intestato per ottenere il primo foro a 13mm.